hansgrohe

Crometta
Crometta E 240 Showerpipe Wanne
Oberflächen: **chrom** Artikelnummer: **27298000**

Beschreibung

Merkmale

- um 45° verstellbarer Neigungswinkel des Schiebers
- Kopfbrause Crometta E 240
- Brausekopfgrösse: 240 x 240 mm
- Kopfbrause im Winkel verstellbar
- Strahlart: Rain
- Durchflussmenge Rain (bei 3 bar): 17 l/min
- vollverchromte Strahlscheibe
- Brausearmlänge: 350 mm
- Thermostat Ecostat Comfort
- Durchflussmenge Wanneneinlauf: 20 l/min
- Sicherheitssperre bei 40°C
- einstellbare Heisswasserbegrenzung
- Verbraucheransteuerung durch Drehen
- Montageart: Aufputzinstallation
- höhenverstellbare Handbrausehalterung

Bestehend aus

- Isiflex Brauseschlauch 1,60 m (#28276XXX)
- Crometta Vario Handbrause (#26330XXX)
- Crometta E 240 1jet Kopfbrause (#26726XXX)

Technologie

Produktabbildung
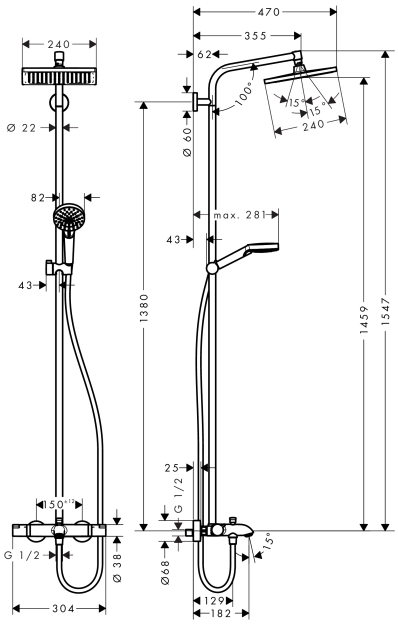
Maßzeichnung